ellapiel tailor

맞춤화장품 제조기

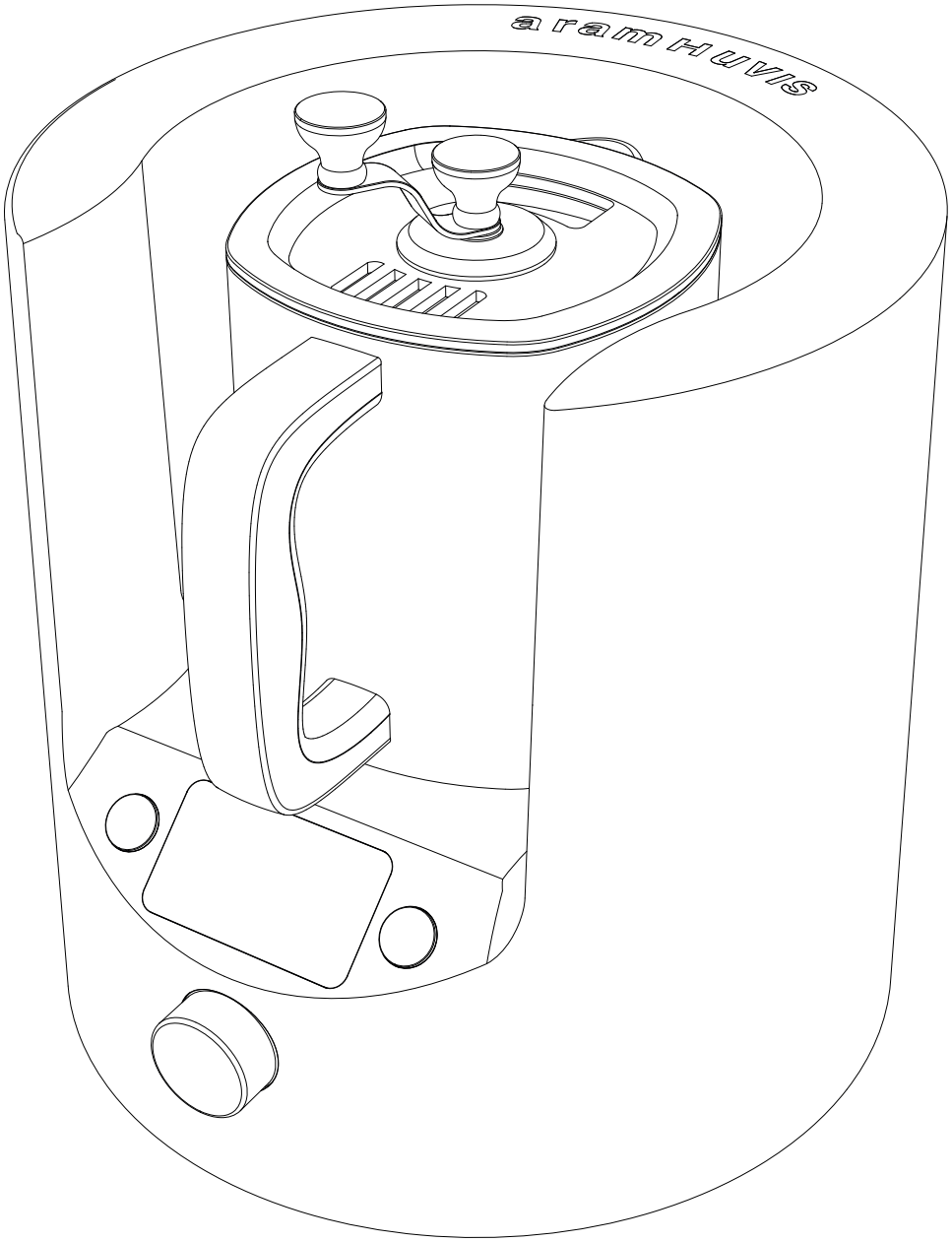

aram HUVIS

사용설명서의 특허권, 상표, 저작권, 판권, 지적소유권에 관한 안내문

본 사용설명서의 특허권, 상표, 저작권, 판권, 지적소유권은 아람휴비스(주)에 있습니다.
아람휴비스(주)의 서면 승인 없이는 어떤 형식으로도 이 설명서의 일부 또는 전부를 무단으로 복제하거나 사용할 수 없습니다.
본 사용설명서의 구입이 특허권, 상표, 저작권, 판권, 지적소유권의 양도를 의미하는 것은 아닙니다.
ellapiel은 아람휴비스(주)의 등록 상표입니다.

ⓒ 판권 소유자, 아람휴비스(주) (Aram Huvis Co., Ltd.)

책임의 한계

본 사용설명서에 사용된 모든 내용과 이미지는 제품 기능과 사양의 개선/향상에 따라 예고 없이 수정, 추가 또는 삭제될 수 있습니다.
화장품 원료 등 아람휴비스(주)에서 제조하지 않은 제품에 대해서는 해당 제조사 A/S 기준을 준수합니다.

사용 전 안전을 위한 주의 사항



[경고] 본 사용설명서의 내용을 충분히 숙지하지 않거나 사용 설명서의 내용과 다르게 조작하여 발생한 모든 피해들에 대한 책임은 사용자에게 있습니다.

*** 화재, 감전 또는 상해의 위험이 있으므로 사용 전 주의사항을 반드시 확인하십시오.**

- 물에 닿지 않도록 주의하십시오.
- 코드를 뽑을 때는 전선을 잡아당기지 말고 반드시 전원 플러그를 잡고 뽑으십시오.
- 사용 전 반드시 제품 사용설명서의 주의사항을 숙지하십시오.
- 기기를 사용하지 않을 때는 전원 플러그를 뽑으십시오.
- 전원 플러그는 콘센트에 끝까지 꽂으십시오. (접촉 불량으로 인해 열이 발생할 수 있습니다.)
- 제품 사용 중 문제가 발생하면 즉시 전원을 끄고 플러그를 뽑으십시오.
- 제품을 원래 용도 이외의 용도로 사용하지 마십시오.
- 제품을 온도 변화가 심한 곳이나, 욕실 등 습기가 많은 곳에서 사용하거나 보관하지 마십시오.
- 제품에 강한 충격을 가하지 마십시오.
- 울퉁불퉁하거나 경사진 곳을 피해 설치하십시오.

- 본 제품은 220V 전용 제품입니다.
- 젖은 손으로 전원 플러그를 꽂거나 뽑지 마십시오.
- 모터 등 전기 부품에 절대로 물이 들어가지 않도록 하십시오.
- 제품을 임의로 분해하지 마십시오. 감전 또는 고장의 원인이 됩니다.
- 전선을 스테이플이나 못 등으로 고정하지 마십시오.
- 제품에 액체를 흘릴 경우 감전 또는 화재의 위험이 있으니 주의하십시오.
- 어린이, 유아 또는 반려동물이 제품이나 연결선을 잡아당기거나 물어뜯지 않도록 주의하십시오.
- 전원 코드가 손상된 경우, 위험이 생기지 않도록 제조사나 그 판매점 또는 유자격기술자에게 코드를 교환해 주십시오.

- 제조컵 내부와 하단부가 매우 뜨거울 수 있으니 화상에 주의하십시오.
- 제조컵에 원료투입 시 갑자기 증기나 뜨거운 액체가 튀어나올 수 있으니 주의하십시오.
- 제조 중 뜨거운 액체가 튈 수 있으니 스크래퍼 캡을 제조컵에 완전히 체결 후 사용하십시오.

구성요소

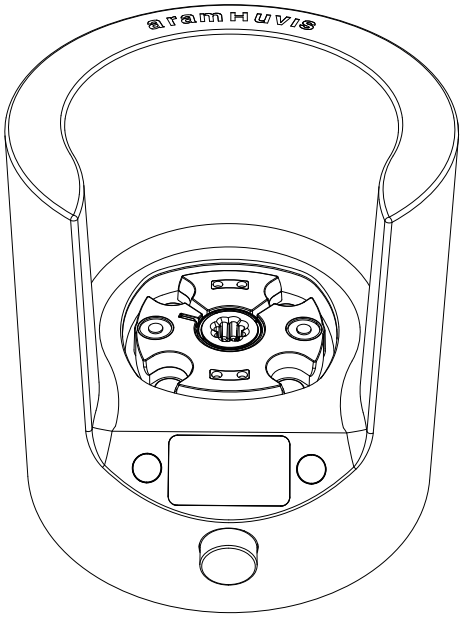

본체

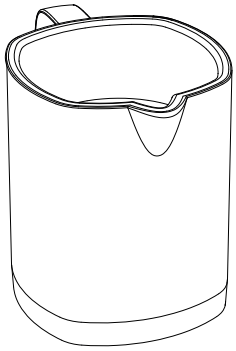

제조컵

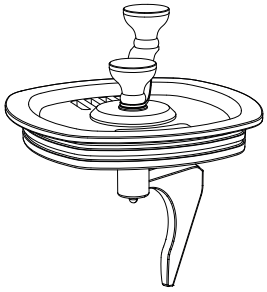

스크래퍼 캡

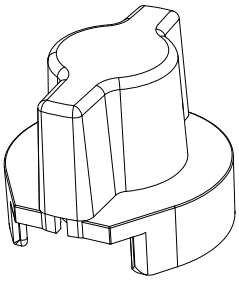

믹서 홀더 레버

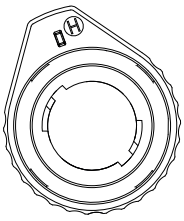

호모믹서 홀더

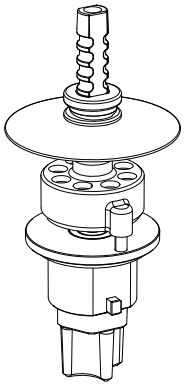

호모믹서

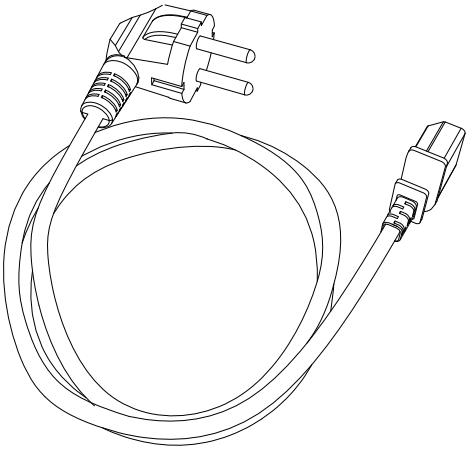

전원 케이블

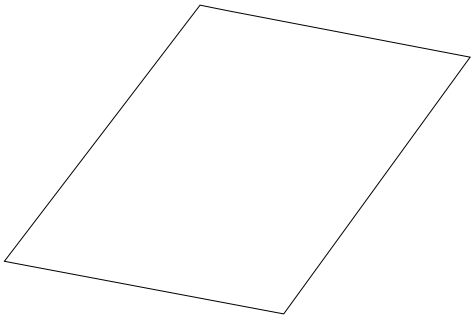

간편 사용설명서

각 부분의 명칭 (본체)

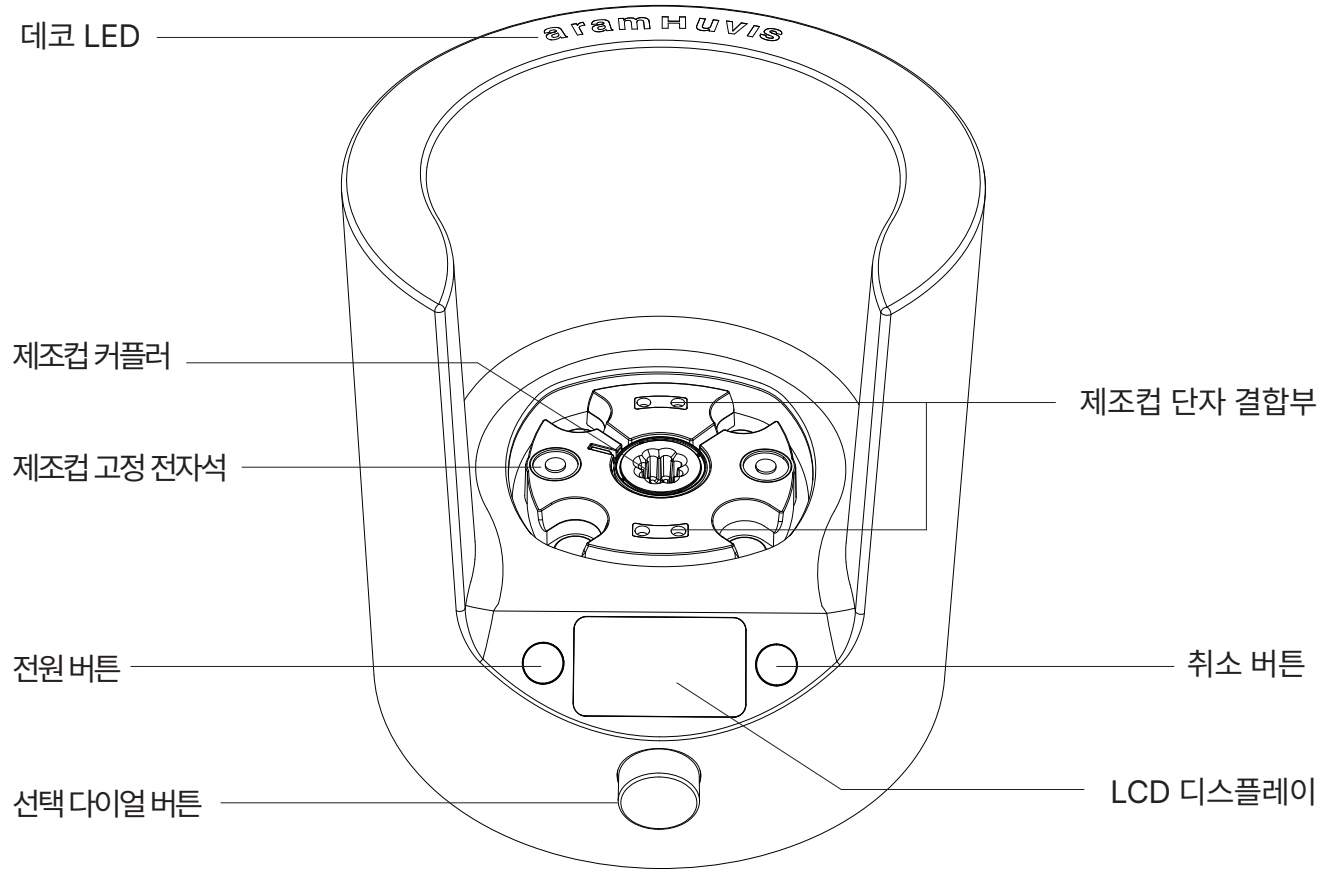

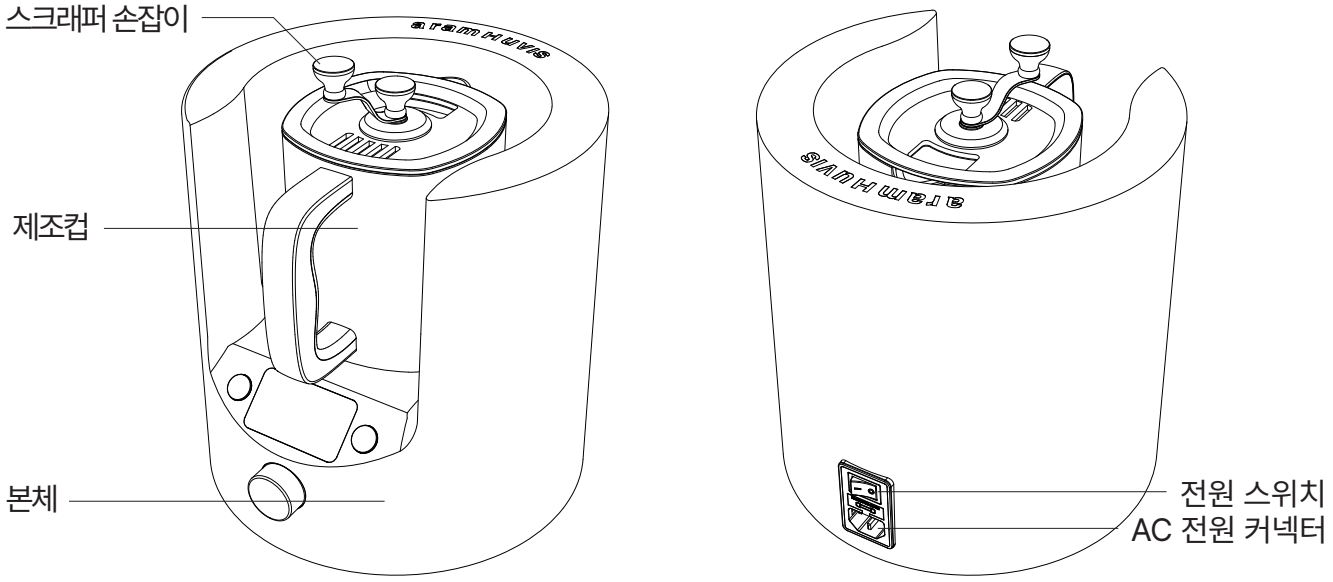

※ 감전의 위험이 있으니 제조컵 커플러와 단자 결합부에 물이 들어가지 않도록 주의하십시오.

호모믹서 장착

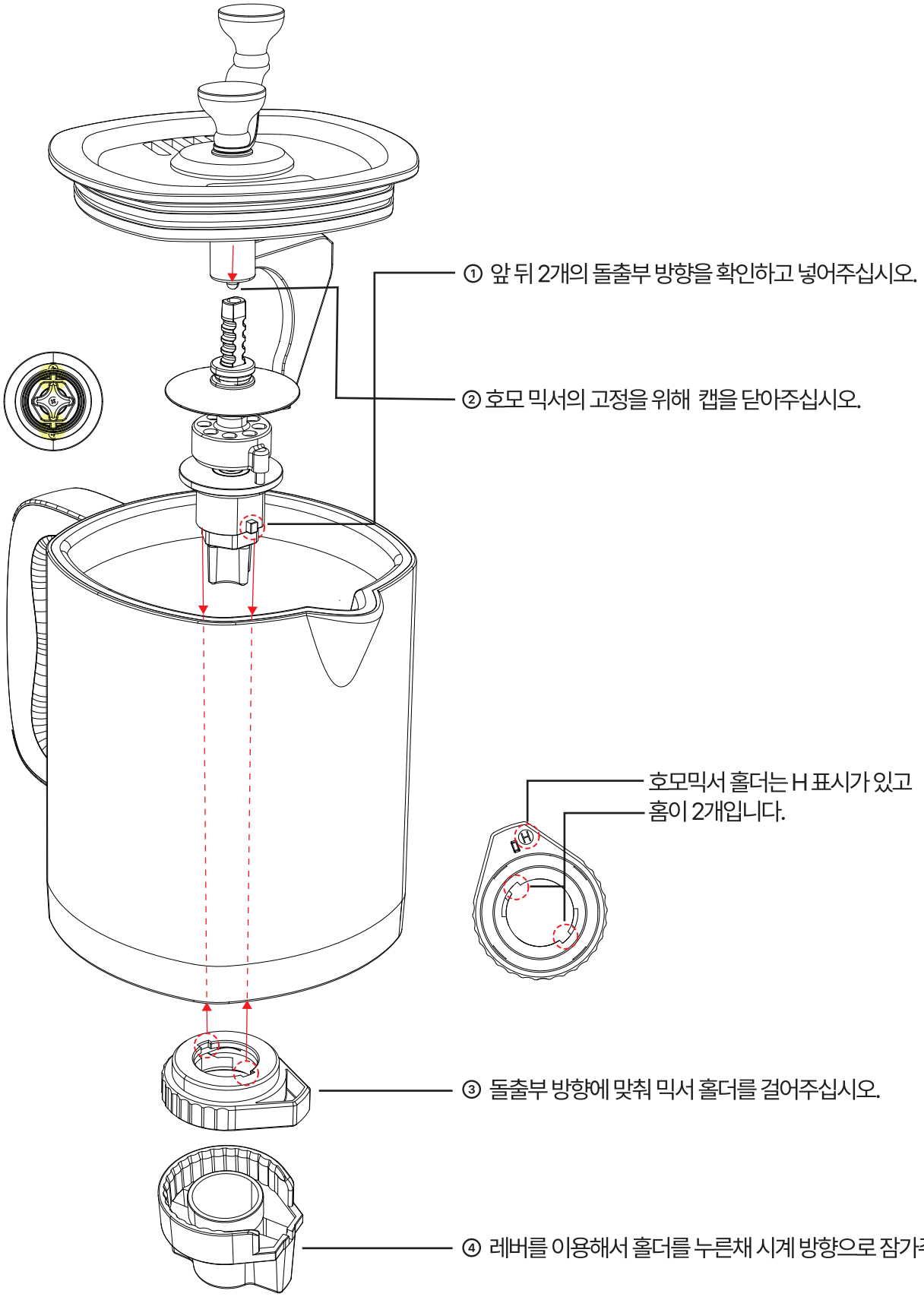
① 앞 뒤 2개의 돌출부 방향을 확인하고 넣어주십시오.
② 호모 믹서의 고정을 위해 캡을 닫아주십시오.
호모믹서 홀더는 H 표시가 있고
홈이 2개입니다.
③ 돌출부 방향에 맞춰 믹서 홀더를 걸어주십시오.
④ 레버를 이용해서 홀더를 누른채 시계 방향으로 잠가주십시오.

제조컵 믹서 분리

제조컵의 정밀 세척하거나 믹서를 교체할 때 제조컵 하단 기존 믹서 홀더를 분리해야 합니다.

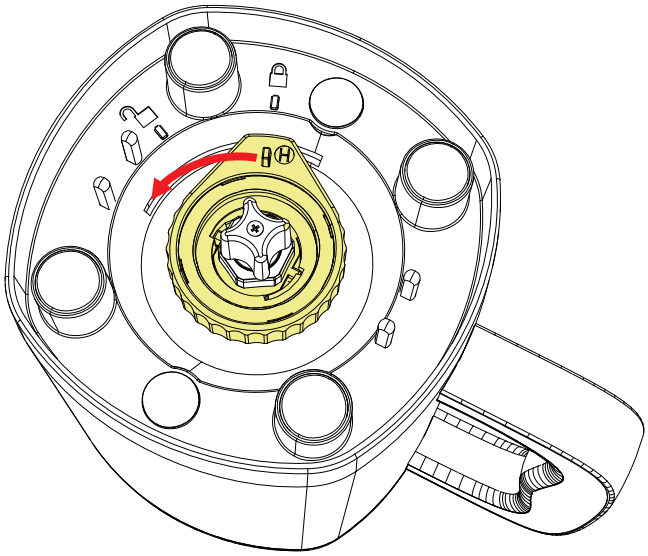

① 믹서 홀더를 반시계 방향으로 45도 돌려주십시오.
(반시계 방향: 잠금 해제 / 시계 방향: 잠금)

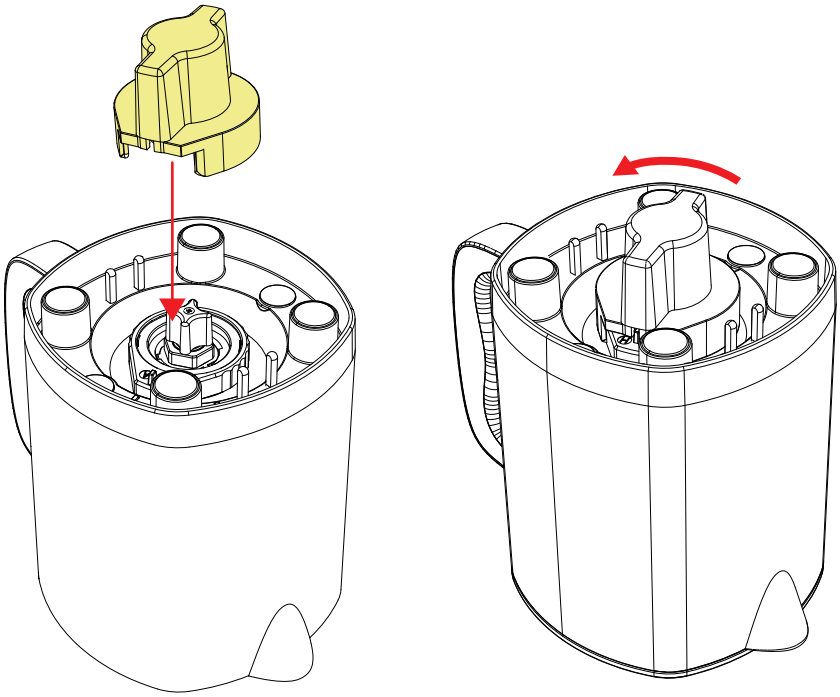

② 레버를 깊게 누른 상태에서 돌려 주십시오.
(동봉된 레버를 이용하면 쉽게 돌릴 수 있습니다.)

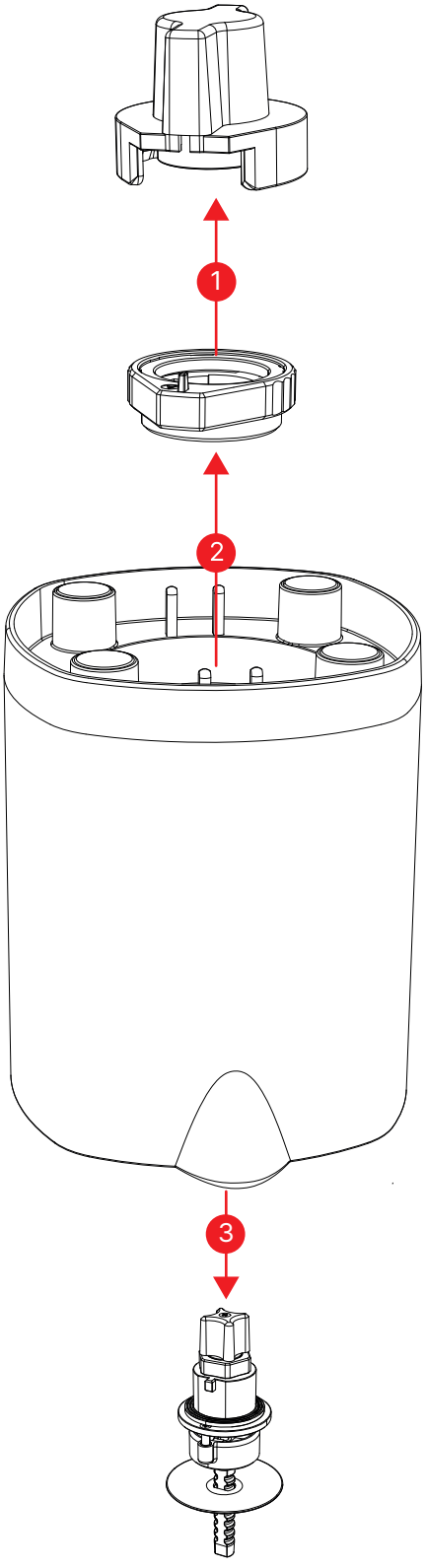

③ 믹서를 조심스럽게 분리해주십시오.

모드 설정

- **프리셋 모드**

맞춤화장품 제조를 편리하게 하기 위해 각 품목별 제조에 필요한 기본 설정값이 미리 설정되어 있어 간편하게 제조할 수 있는 모드입니다.

- **전문가 모드**

맞춤화장품 제조 시 온도, 속도, 시간을 직접 설정할 수 있는 모드입니다.
* RPM : 분당 회전수, 제조 속도

- **나만의 레시피 모드**

맞춤화장품 제조 시 온도, 속도, 시간을 직접 설정하여 보습 원료(수상 원료), 영양 원료(유상 원료), 효능 원료(점증제 및 향 등) 3단계를 한 번에 제조할 수 있는 모드입니다.

- **기본 조작법**

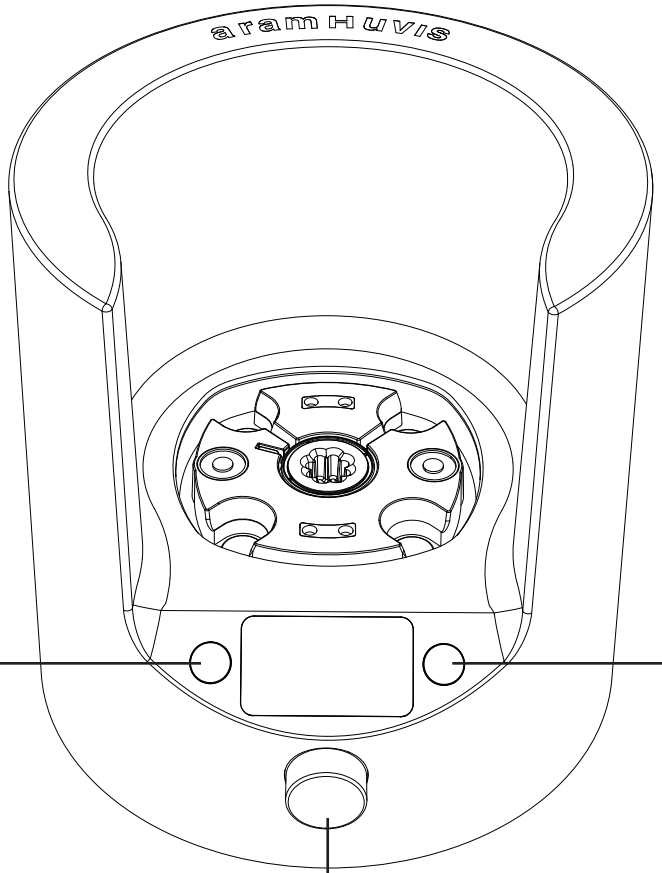

전원 버튼
길게 눌러 전원을 켜고 끕니다.
(후면부의 전원 케이블로 연결되고 스위치가 켜져 있어야 동작합니다.)

취소 버튼
전 단계 화면으로 이동합니다.

다이얼 버튼
돌려서 메뉴, 온도, 시간을 선택하고
눌러서 확인합니다.

프리셋모드 화장품 제조

1. '프리셋 모드'를 선택합니다.



2. '프리셋 모드' > '스킨2'를 선택합니다.



3. 안내에 따라 호모믹서를 장착한 제조컵을 본체에 놓고 다이얼 버튼을 누릅니다.

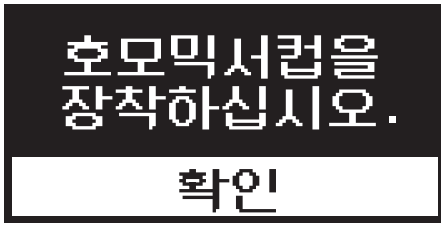

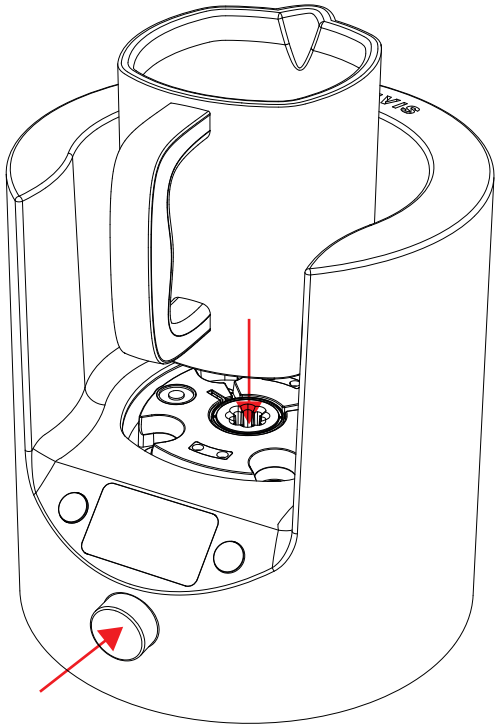

※ 제조컵 장착 시 컵 손잡이가 앞을 향하도록 하십시오.
※ 기존 믹서 분리 및 호모믹서 장착법은 7, 8페이지를 참고하십시오.
※ 제조컵 장착부에 물이 들어가면 감전의 위험이 있으니 주의하십시오.

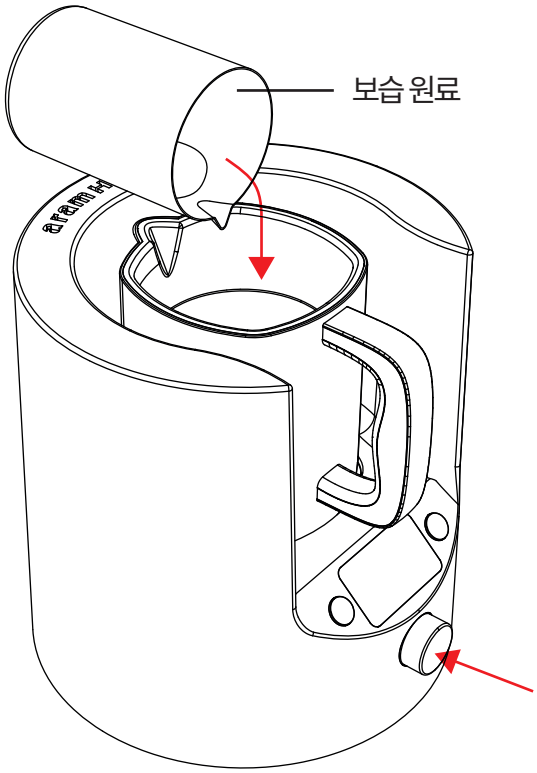

4. 안내에 따라 제조컵에 보습원료를 넣고 다이얼 버튼을 누릅니다.
(캡을 닫고 스크래퍼를 이용해 저으십시오.)

※ 제조 중에는 제조컵이 분리되지 않으니 참고하십시오.

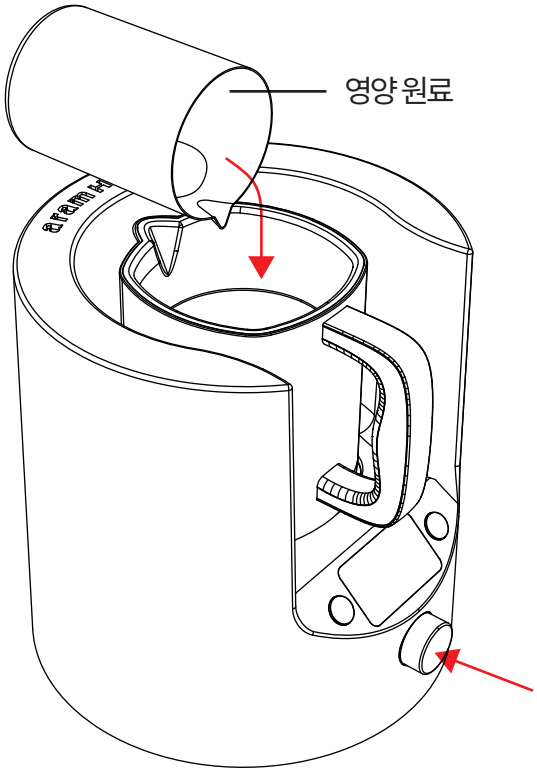

5. 이어서 안내에 따라 제조컵에 영양원료를 넣고 다이얼 버튼을 누릅니다.
(캡을 닫고 스크래퍼를 이용해 저으십시오.)

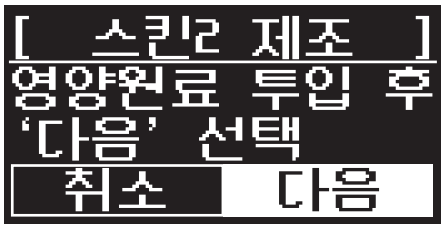

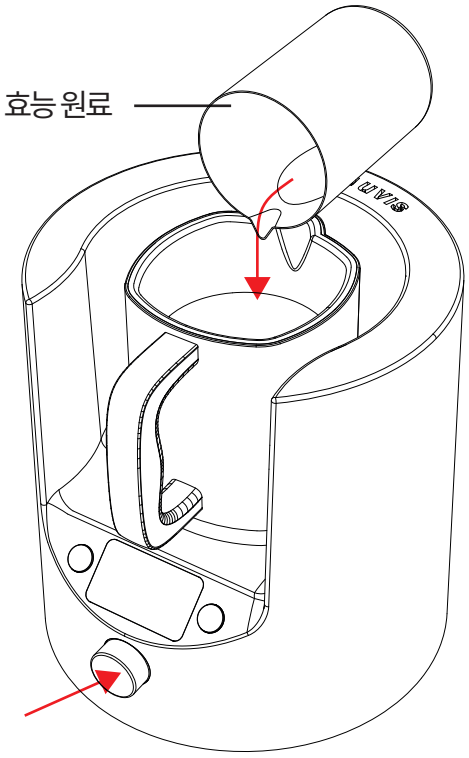

6. 이어서 안내에 따라 제조컵에 효능원료를 넣고 다이얼 버튼을 누릅니다.
(캡을 닫고 스크래퍼를 이용해 저으십시오.)

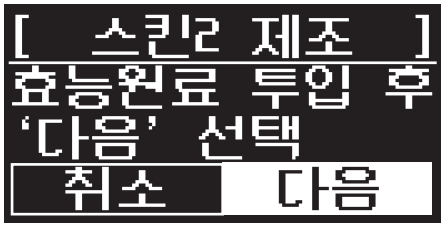

7. 자동으로 제조가 완료될 때까지 기다립니다.

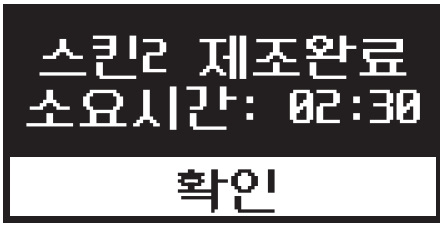

8. 제조컵을 분리한 후 내용물을 용기에 옮겨 냉각합니다.



※ 제조컵 및 내용물이 뜨거울 수 있으니 화상에 주의하십시오.

9. 볼에 시원한 물을 넣고 온도계로 저어 냉각합니다.

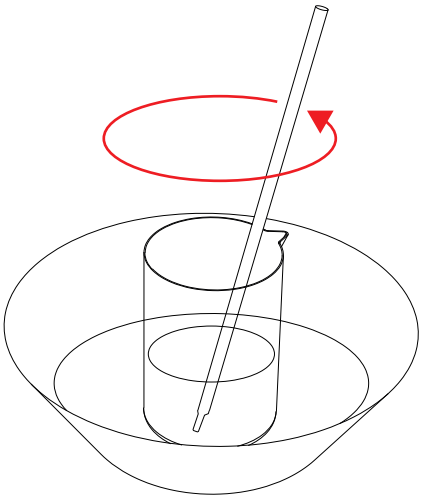

10. 스패츌러 등을 이용해 화장품을 용기에 담습니다.

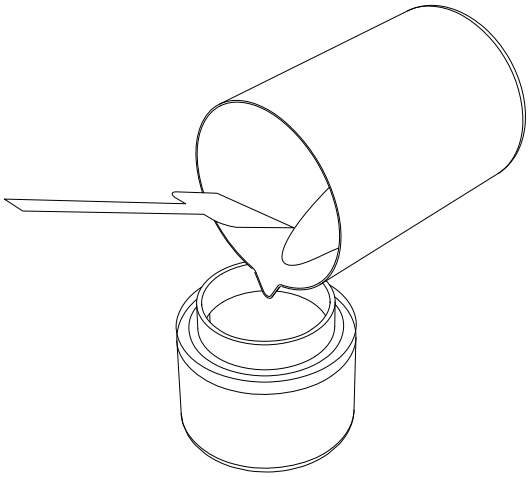

11. 취소 버튼을 눌러 이전 단계인 제조 모드 화면으로 이동하여 '제조컵 세척'을 선택합니다.

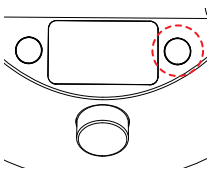



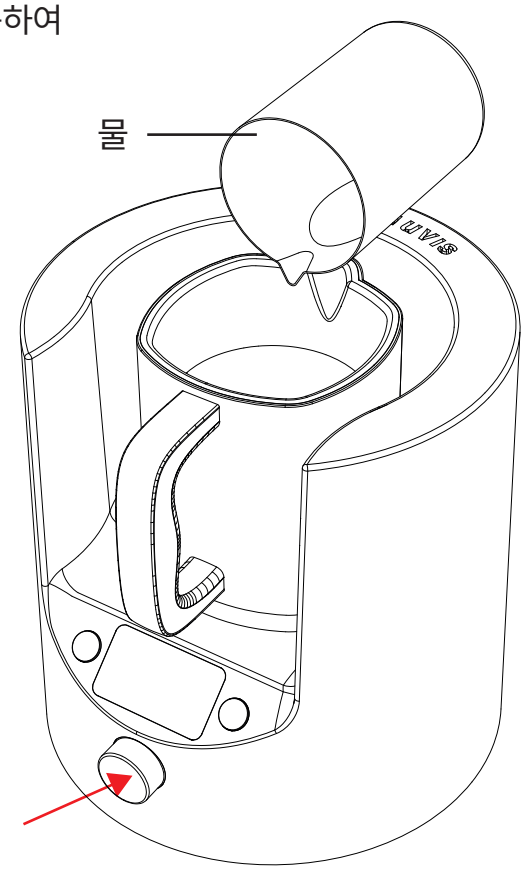

12. '확인'을 선택하여 진행합니다.



13. 안내에 따라 제조컵에 물을 채우고 다이얼 버튼을 누릅니다.



14. 필요에 따라 세척 과정을 2~3번 반복합니다.



15. 세척이 끝나면 제조컵을 충분히 건조합니다.

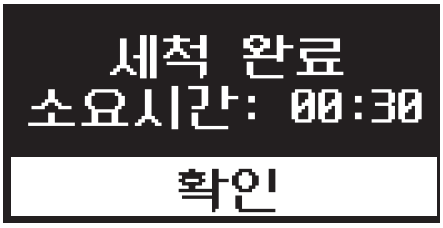

전문가 모드 화장품 제조

온도, 속도, 시간을 사용자가 원하는 대로 설정 후 제조하는 모드입니다.

1. '전문가 모드'를 선택합니다.



2. '온도'를 선택합니다.



3. 다이얼 버튼을 돌려서 원하는 온도로 설정합니다.



4. 같은 방법으로 속도와 시간을 설정합니다.



※ 매번 온도, 속도, 시간을 설정해서 진행하는 모드이니 참고하십시오.

5. 안내에 따라 제조컵을 장착하면 제조가 시작됩니다.



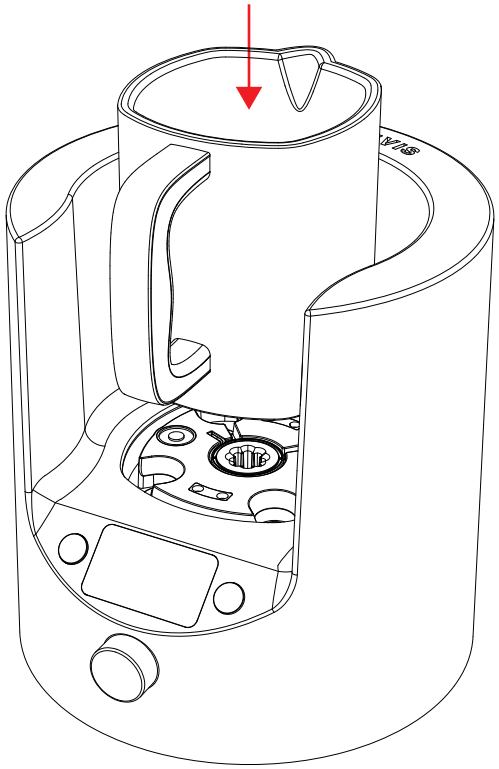

6. 화장품 원료를 넣고 제조합니다.

7. 설정한 시간이 지나 제조가 완료되면 동작을 멈춥니다.

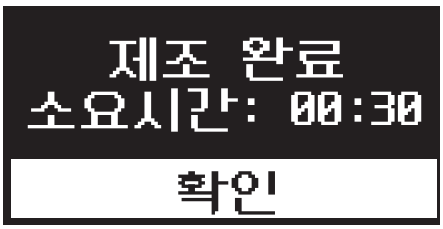

8. 내용물을 덜어내고 제조컵을 세척한 후 건조합니다.

나만의 레시피 모드 화장품 제조

3단계의 온도, 속도, 시간을 한 번에 설정하여 제조하는 모드입니다.

1. '나만의 레시피 모드'를 선택합니다.



2. '제조 1단계'를 선택합니다.



3. 제조 1단계의 온도, 속도, 시간을 입력합니다.



4. 같은 방법으로 제조 2~3단계의 온도, 속도, 시간을 입력합니다.

5. 여기까지 설정하면 제조 전 준비가 완료됩니다.

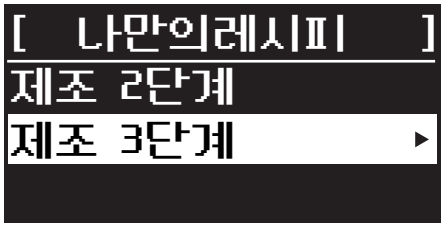

6. '제조시작'을 선택하고 제조컵을 본체에 장착합니다.



7. 화면 안내에 따라 1~3단계 원료를 제조컵에 투입합니다.

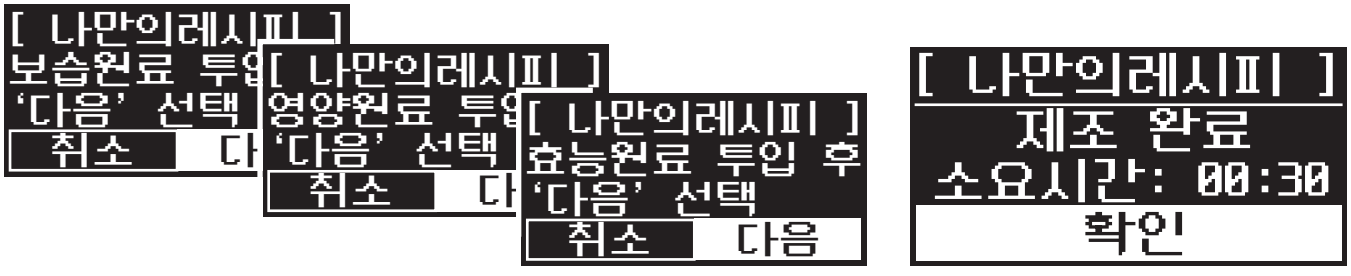

8. 제조가 완료되면 화장품을 덜어내고 제조컵을 세척한 후 건조합니다.

A/S

소비자 피해보상 안내/유상서비스 안내

- 제품의 특성상 상품의 박스 개봉 및 훼손하거나 제품을 사용한 경우(설치 포함)에는 재판매가 어려우므로 교환 및 반품이 절대로 불가합니다.
- 제품 사용 후 기능 또는 색상 등을 이유로 하는 단순 변심의 경우에도 교환 및 반품이 불가합니다.
- 제품 불량으로 인한 교환 및 반품은 아람휴비스**(1577-7128)**에서 하며, 상품 수령 후 7일 이내에 신청하셔야 합니다.

전압 (V)		AC 220 V
전력 (W)		170 W
소재	컵	트라이탄
	하우징	플라스틱
	스크래퍼	실리콘
	블렌딩 암	트라이탄
회전 속도(RPM)		최대 12,000 RPM
색상		화이트
모드		프리셋 모드, 전문가 모드, 나만의 레시피 모드
제조용량	크림	100 mL
	샴푸	200 mL
총 무게		4.5 kg
제품 사이즈		240X240X280 mm (원형)
코드 길이 (m)		1.5 m

aram HUVIS

본사 경기도 성남시 분당구 돌마로 172, 분당서울대학교병원 헬스케어혁신파크 401호
Tel: 031-732-6320 / Fax: 031-732-6330 / Email: info@aramhuvis.com
http://www.aramhuvis.com

생산관리본부 경기도 성남시 중원구 둔촌대로 560, 벽산테크노피아 801호

고객센터 1577-7128